MAF

4240HP
5240HP
6240HP

ITA / ENG

MAZZOTTI©

M&F

4240HP
5240HP
6240HP

MAZZOTTI®
power - solutions - productivity

MAF 4240HP - 5240HP - 6240HP

Potente, performante ed inarrestabile, gli utilizzatori sintetizzano con 3 aggettivi l'intero progetto della serie. Un restyling completo con un nuovo carattere, per una personalità ancora più marcata. Elementi innovativi di sicurezza per l'utilizzatore ed equipaggiamenti di Irrorazione ancora più performanti nella nuova serie High Performance.
Nessun compromesso, solo il meglio per la vostra azienda con personalizzazioni di capacità, altezza, carreggiata e velocità.

Powerful, performing and unstoppable, users summarize just with 3 adjectives the entire project of the series.A complete restyling with an even stronger personality.
Innovative and safety features for the user and completely new spraying equipment in the new model MAF High Performance. No compromises, just the best for your farm, with specific customization of clearance, capacity, tracking and speed.

CABINA, DIMENSIONE

La MAF si propone in 3 versioni con capacità differenti, MAF 4240 (4300 lt), MAF 5240 (5300 lt) e MAF 6240 (6600 lt), e con diverse soluzioni per altezza da terra e carreggiata.
Le dimensioni contenute, lunghezza di poco superiore a 9 mt, larghezza in trasporto di 2700 mm ed il passo di 3800 mm, determinano una eccellente maneggevolezza.

CABIN, SIZE

MAF is proposed in 3 main versions with different capacity: MAF 4240 (4300 lt), MAF 5240 (5300 lt) and MAF 6240 (6600 lt). And with alternatives solutions in terms of clearance and tracking. MAF shows a large capacity, but extremely compact dimensions. Width of 2700 mm, total length just over 9 m, and a wheelbase of 3800 mm, for an excellent manoeuvrability.

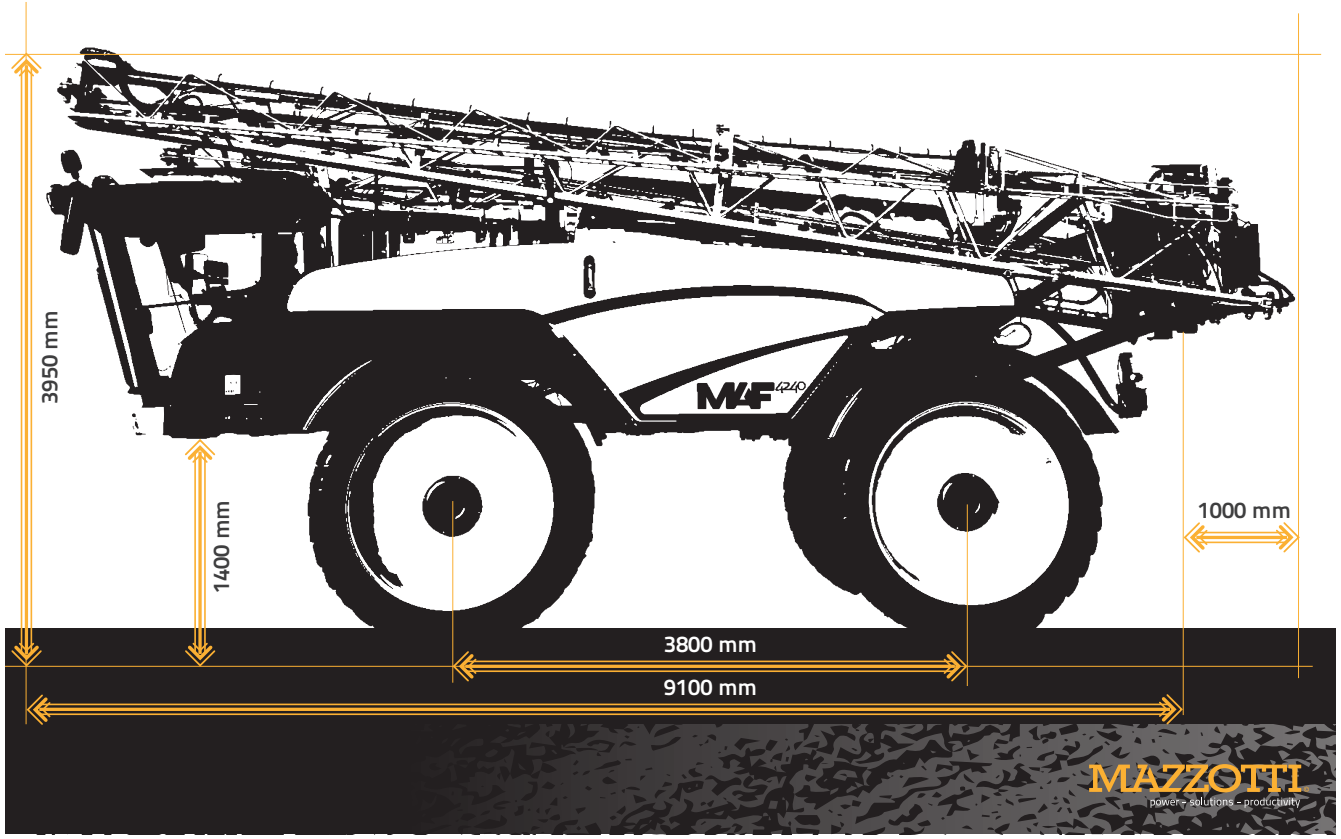

CABINA, COMFORT E CENTRO DI COMANDO

Un ambiente di lavoro gradevole e sicuro. Grandi spazi, ampia visibilità, ed eccezionale comfort nella vostra cabina.

CABIN, COMFORT AND CONTROL CENTER

The cabin result in a pleasant and safe working environment. Wide spaces, high visibility, and exceptional comfort.

CABINA, SICUREZZA

Cabina climatizzata e pressurizzata, completa di intrattenimento e comfort di gamma alta. Massima sicurezza per l'operatore con il sistema di livello 4.
Il sistema, indipendente dalla climatizzazione, scambia 30 m 3/h con due ventole centrifughe, in ambiente completamente pressurizzato. Una combinazione di 4 filtri in sequenza, inclusi filtri a carboni attivi, trasferisce in cabina aria sempre pulita e filtrata da polvere e prodotto chimico.

CABIN, SAFETY

Heated and pressurized cabin, including entertainment, for a high comfort level. Maximum safety for the driver with the Level 4 system.
The system, independent from climate control, exchanges 30 m3/h with two centrifugal fans, in a fully pressurized environment. A combination of 4 filters in sequence, including carbon filters, moves into cabin, air purified from dust and chemical products.

Fatevi viziare dall'ambiente MAF. Sedile pneumatico in pelle autoregolante, ventilato e riscaldato per uno scambio termico a contatto con la seduta, doppio sedile a scomparsa per passeggero, retrovisori a regolazione elettrica, prese di ricarica e portaoggetti.

Get spoiled from the MAF environment. Pneumatic leather seat, selfadjusting, ventilated and heated for a comfortable heat exchange in contact with the seat, passenger seat retractable, electric adjustable mirrors, charging sockets and storage compartment.

4 FILTER SYSTEM

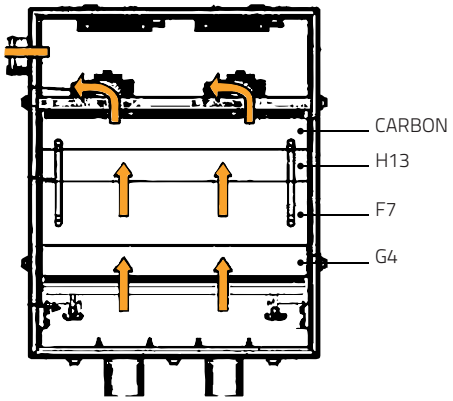

LA CABINA, CENTRO DI LAVORO

Comandi ergonomici, intuitivi, estremamente precisi e soprattutto affidabili. Computer d'irrorazione di ultima generazione con schermo a colori che visualizza tutti i dati relativi al lavoro: Ettari trattati, litri erogati, velocità e pressione di lavoro, livello in cisterna e tanti altri. Il computer mantiene i lt/ha impostati elaborando i dati ricevuti sia dal flussometro che dal pressostato, per la massima precisione di lavoro. TERA effettua una diagnostica in tempo reale su motore e sterzo Idraulico, oltre a fornire comode informazioni sulla manutenzione programmata. Il monitor visualizza immagini provenienti dalle telecamere opzionali posteriori o anteriori.

CABINA, ACCESSIBILITÀ

Accessibilità alla cabina ed al motore da entrambi i lati con due comode scalette Idrauliche. Un segnale avvisa in cabina delle scalette abbassate, ed una grata consente una visuale sulla scaletta per un ulteriore controllo.

CABIN, ACCESSIBILITY

Accessibility to the cabin and to the engine from both sides with two comfortable hydraulic ladders. In cab signal alerts about ladders down, and a transparent grate allow a further monitoring of the ladder itself.

THE CABIN, WORK CENTER

Intuitive ergonomic controls, extremely precise and reliable. Last generation spraying computer color screen displaying all spraying data: hectares worked, liters supplied, speed, working pressure, water tank level, tank, and many other. The computer maintains the lt/ha set, processing data received from both, flow meter and the pressure switch, for the maximum working precision. The TERA monitor makes a real-time diagnostic of engine and hydraulic steering, as well as providing convenient information on scheduled maintenance. The monitor displays signals coming from the rear or front optional cameras.

MAF 4240
MAZZOTTI
power - solutions - productivity

JOYSTICK - CENTRO DI COMANDO

Avanzamento estremamente preciso, con una progressione entusiasmante e confermata da operatori ed enti che l'hanno provata. Controllo sulle barre, sollevamento ed erogazione acqua. Dalla plancia si attivano i settaggi per il lavoro ed il trasporto, ed il controllo di velocità slow motion per regolare la velocità massima durante il lavoro.

JOYSTICK - CONTROL CENTER

Extremely precise acceleration, with an amazing progression, confirmed by all, operators and organizations, who test it. Control of boom arms, boom lifting and water supply.
On the dashboard are positioned all working and transport settings, and the speed control to limit speed during working operation.

TELAIO E SOSPENSIONI

Il telaio monoblocco è stato progettato con parametri di sicurezza ampiamenti superiori agli standard.
Una attenzione alla durata che si estende alla protezione contro la corrosione con un attento ciclo che comprende oltre alla sabbiatura, 8 cicli di lavaggio, 2 passaggi di antiruggine, 2 passaggi di vernice a polvere epossidica e cottura a 190°.

FRAME AND SUSPENSION

The sturdy frame, oversized for improved safety, has undergone a particularly careful process to protect it from corrosion.
The complete painting process includes, besides sandblasting, 8 washing cycles, 2 anti-rust treatments, 2 epoxy powder varnish coats and 190° baking.

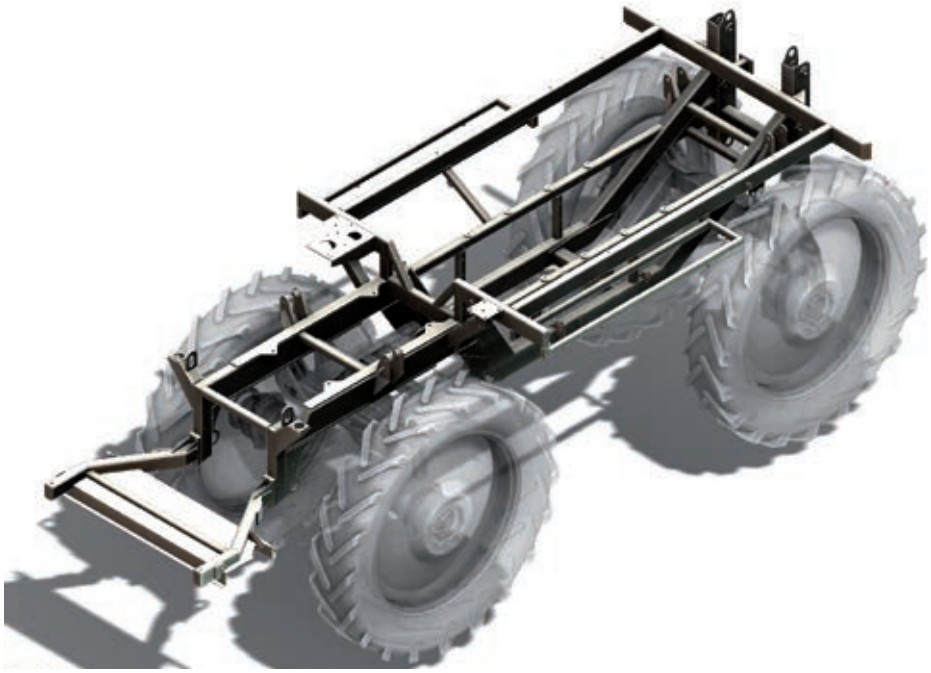

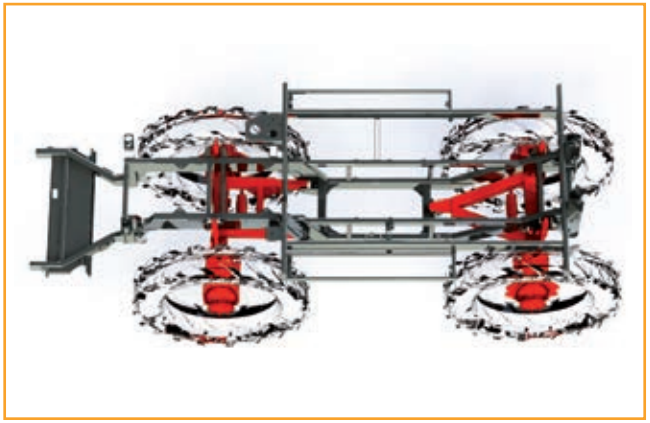

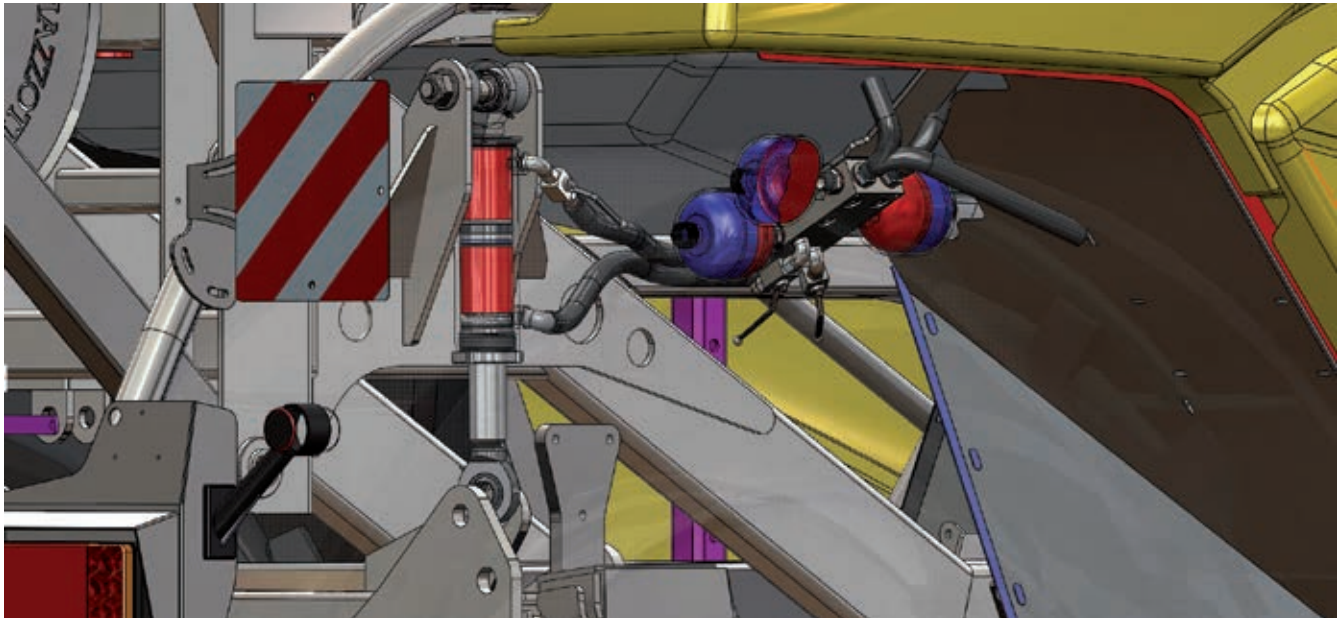

SOSPENSIONE

Le sospensioni Idrauliche, montate su un assale sospeso anteriore e a triangolo posteriore, sono supportate da ammortizzatori con doppia camera olio/azoto, guarnizioni ad alta velocità e 6 accumulatori Idropneumatici.

SUSPENSIONS

The hydraulic suspensions, assembled on a suspended front axle and rear delta axle, are supported by shock absorbers with double chamber oil / nitrogen, high speed seals and 6 hydro pneumatic accumulators.

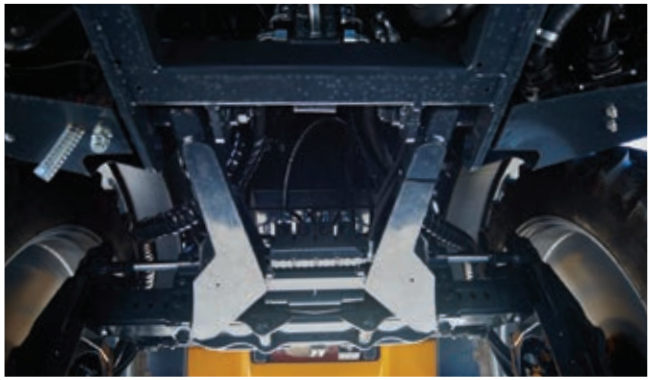

Gli assali e gli ammortizzatori, con un'escursione di 60mm nell'anteriore e 45 mm nel posteriore, controllano la stabilità, permettendo velocità di lavoro sino a 25 km/h e di trasferimento a 47 km/h (50 km/h versione Top ove permesso), in tutta sicurezza e comfort.

Axles and shock absorber with stroke of 60mm front and 45mm rear, control MAF stability, allowing working speeds up to 25 km/h and transfer to 47km/h (50 Km/h Top Version where allowed), in complete safety and comfort,

MAF 5240
ALLIANCE

4 RUOTE STERZANTI

La sterzata con le 4 ruote è fondamentale per ridurre i tempi di inserimento su campo e per non danneggiare le colture. Le ruote posteriori seguono le ruote anteriori per evitare solchi inutili e dannosi.
Con le 4 ruote sterzanti il raggio di sterzata esterno è contenuto a soli 5900 mm. Tre le possibili combinazioni di sterzata, 2 ruote anteriori, 4 ruote sterzanti, 4 ruote a granchio.

4 WHEELS STEERING

The 4-wheel steering system is critical to reduce the time for accessing the field and not to damage the crops. The rear wheels always follow the front ones, in order to avoid unnecessary crop damages.
MAF allows 3 combinations of steering, two front wheels, four-wheel steering, and crab steering. With the 4-wheel steering on, the outside turning radius is limited to only 5900 mm.

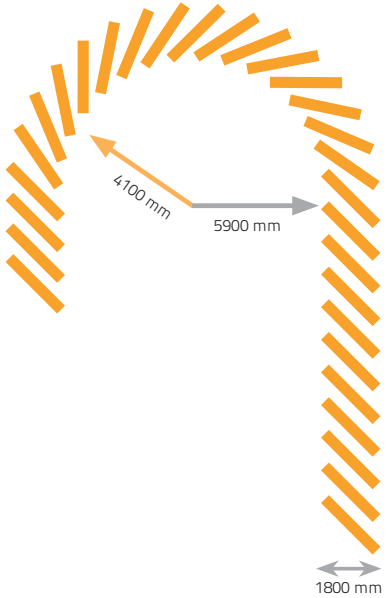

Turning Radius

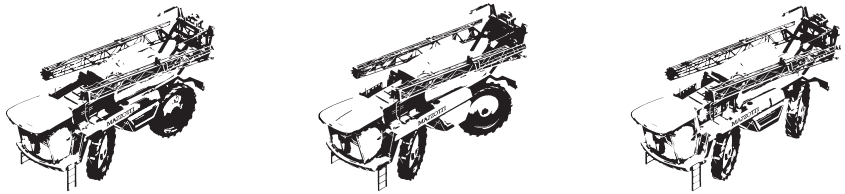

2 RUOTE 2 WHEELS	4 RUOTE 4 WHEELS	4 RUOTE GRANCHIO 4 WHEELS CRAB

Esclusivo sistema Mazzotti di bloccaggio Idraulico di sicurezza delle ruote posteriori: Semplice, Affidabile e Sicuro.
In lavoro: con una pressione sul pedale si attivano/disattivano le 4 ruote sterzanti. Le ruote posteriori sono bloccate e restano perfettamente allineate.
In trasporto: il blocco elettronico e meccanico impedisce alle ruote posteriori di attivarsi. Una sicurezza fondamentale viaggiando a 40 km/h!

Exclusive Mazzotti rear wheels hydraulic block system with mechanical safety: Simple, Reliable and Secure.
At work: a pressure on the pedal activate/deactivate the 4 steering wheels. The rear wheels are locked and remain perfectly aligned.
In transport: electronic and mechanical lock prevents the rear wheels to take action. A key security driving at 40 km/h.

TRAZIONE E MOTORE

Il compatto e silenziato motore John Deere 6 cyl. 6.8L - PowerTech PVS 187 kW (250 HP) Single Stage V Turbo oppure John Deere 6 cyl. 6.8L PowerTech PSS 224 kW (300 HP) Stg. 5 Dual Turbo AdBlue è disponibile anche in versione Tier 2.
Facile accesso dalle due scalette Idrauliche e box completamente apribili con il motore a vista per una semplice manutenzione. Circuiti separati di raffreddamento per il motore, l'olio Idraulico e l'aria condizionata, per una perfetta efficienza.

TRACTION AND ENGINE

MAF are equipped with the John Deere PowerTech PVS 6 cylinders, 6,8L, 187 kW (250 HP) single turbo AdBlue Stage V, or the 224 kW (300 HP) Dual turbo AdBlue Stage V.
John Deere engine Stage II is available where required. Engine is contained in a completely openable boxes, accessible by an outer ladder for the maintenance. Separate cooling circuits for engine, hydraulic oil and air conditioning, for a perfect efficiency.

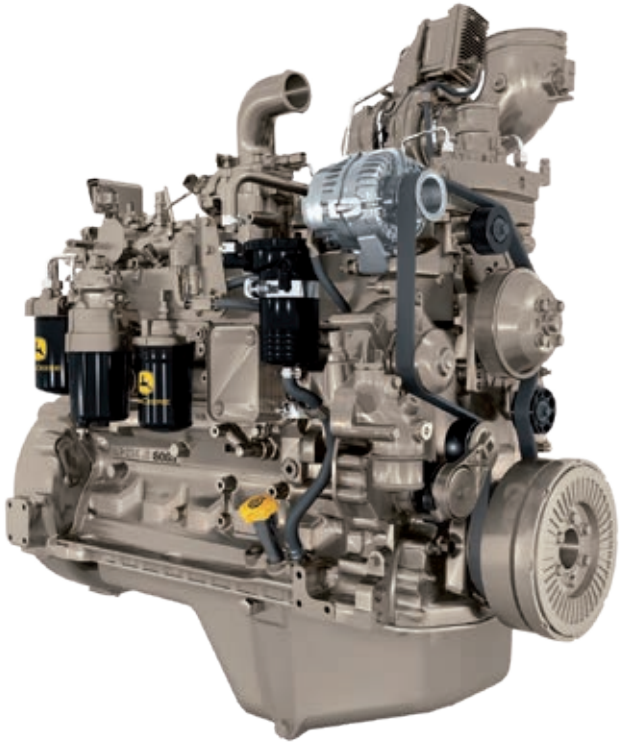

MAF 4240
MAZZOTTI
power - solutions - productivity

Tank Capacity

LT 4300
LT 5300
LT 6600

CISTERNE E DISTRIBUZIONE DEI PESI

La cisterna principale in vetroresina, è disponibile con capacità massima di 4300, 5300 o 6600 lt, completa di paratia frangiflutti interna. La MAF monta due cisterne di acqua pulita collegate, per un totale di 520 lt. La collocazione delle cisterne e dei componenti è stata attentamente studiata in fase progettuale per raggiungere una ripartizione del peso ottimale del 50% su ogni assale, nelle condizioni peggiori di cisterna piena e barra aperta.

TANKS AND WEIGHT DISTRIBUTION

Main fiberglass tank with a capacity of 4300, 5300 or 6600 lt, with inner breakwater bulkhead, and clean water tank of 520 lt. The placement of the tanks and components has been carefully studied during project phase to achieve an optimal weight distribution of 50% on each axle, in the worst conditions of full tank and open boom.

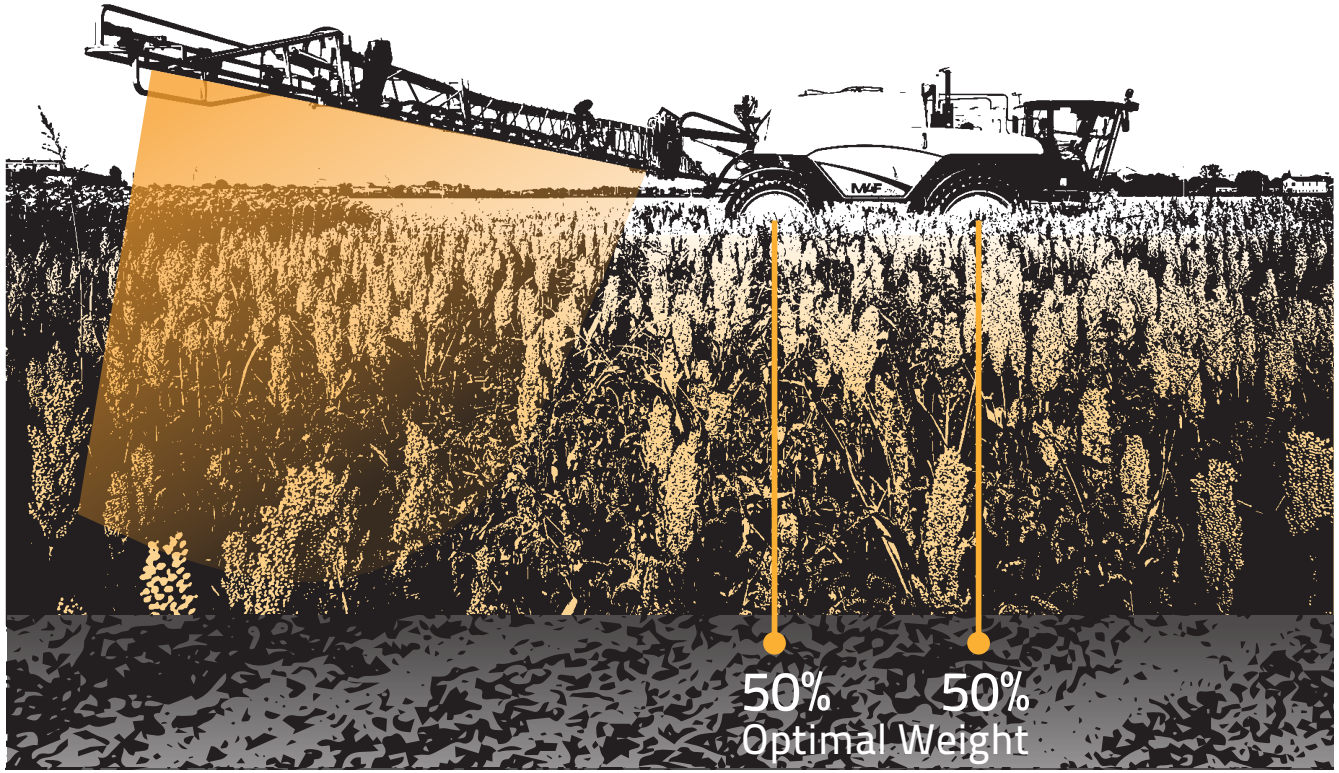

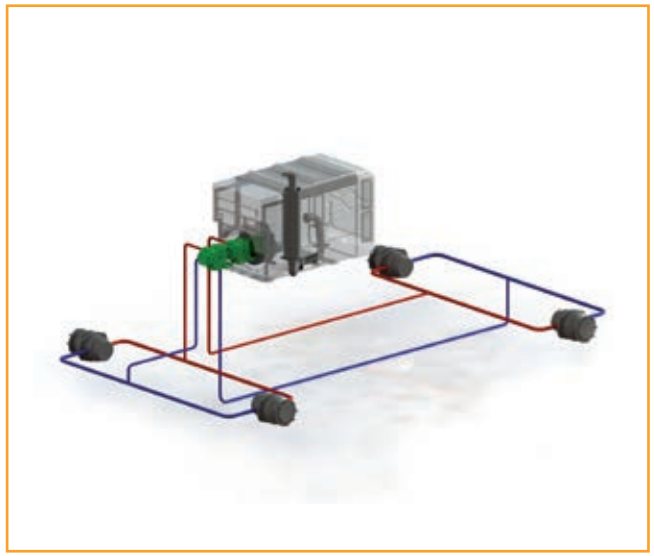

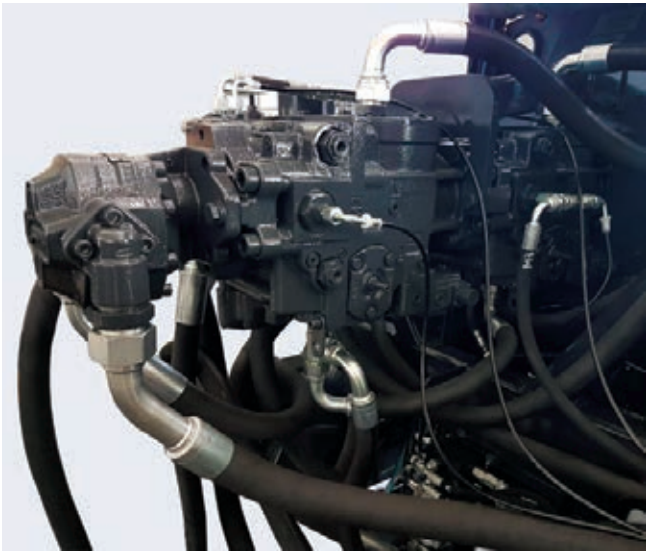

TRAZIONE

La eguale ripartizione dei pesi, consente l'utilizzo di motori Idraulici anteriori/posteriori identici, alimentati rispettivamente da due pompe SAUER DANFOSS con una pressione di esercizio di 480 bar. Caratteristiche che conferiscono alla MAF una trazione poderosa anche nelle condizioni più difficili.

TRACTION

The equal distribution of weight, allows the use of identical front/rear hydraulic motors, respectively fed by two pumps SAUER DANFOSS with an operating pressure of 480 bar.
Characteristics which give the MAF a powerful traction even in the toughest conditions.

CARREGGIATA

La MAF è equipaggiata di serie con assali sfilabili montati su rulli per agevolare l'apertura e la chiusura manuale.
Per cambi più frequenti sono disponibili a richiesta due sisitemi idraulici.

- L'apertura idraulica semplificata della carreggiata. Posizionando l'apposito sollevatore con telecomando in dotazione si solleva e si modifica una ruota alla volta. In poco meno di mezzora ora la carreggiata è completamente modificata.
- L'apertura e chiusura automatica dalla cabina, che in pochi secondi modifica la carreggiata da minima a massima.

TRACK

MAF is standard equipped with axles assembled on rollers, to facilitate the manual adjustment.
As alternative option:

- The hydraulic adjusting of each single wheels, by an hydraulic lifter. Track is adjusted one wheel at a time by using a remote control. In less than half an hour the track is modified in the position required.
- For frequent track changes, it is available as an option the automatic track activated directly from the cab. In a few seconds the track can be modified from wide to narrow.

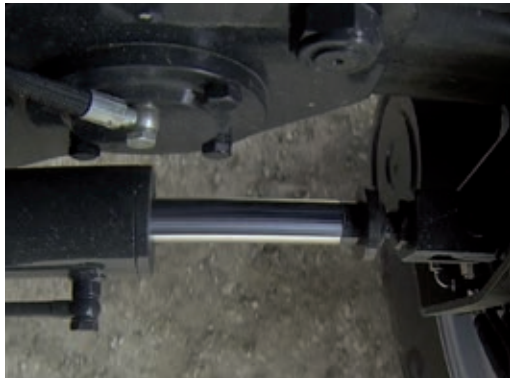

	MAF 4240 - 5240 - 6240
Standar atezza carreggiata mm Standard clearance track mm	H=1400 L=2250/2950
Opzionali Optional	H=1200 L= 1800/2250
Opzionali Optional	H=1700* L=2250/2950

(*) Non disponibile per MAF 6240
(*) Not available for MAF 6240

ALTEZZA DA TERRA

L'altezza da terra è strettamente connessa alla carreggiata. Per una stabilità ottimale, l'altezza da terra massima deve essere utilizzata in zone pianeggianti.
Le carreggiate sono calcolate con i pneumatici di serie 320/90 R54 (MAF 4240) o 380/90R54 (MAF 5230 e 6240), una vasta scelta di pneumatici è disponibile con larghezze sino a 600 mm.

CLEARANCE

Clearance is closely connected to the track. For optimal stability, the maximum clearance should be used in plains areas. Tracks are calculated with standard tires 320/90 R54 (MAF 4240) or 380/90R54 (MAF 5240/6240). A wide choice of tires is available in alternative.

COMANDI A TERRA

Il posizionamento dei componenti all'interno della MAF è stato progettato in considerazione di un uso facilitato ed una semplice manutenzione. La pompa acqua da 400lt/min è collocata nel vano destro, assieme a tutte le valvole elettro-Idrauliche, ed ai controlli centralizzati delle pompe Idrauliche. Nel vano sinistro sono posizionate le valvole motorizzate che azionano il riempimento, la miscelazione ed il lavaggio. Le operazioni di lavaggio a fine lavoro, prevedono un lavaggio totale compresa la cisterna, o un lavaggio parziale del circuito senza passaggio in cisterna. Acceleratore, motore e pompa acqua sono attivati dal pannello elettrico specifico. Un conta-litri elettronico visualizza la quantità di acqua in cisterna.

GROUND CONTROLS

All components have been positioned having user friendly and simple maintenance in mind.
The 400 l/min water pump is located in the right compartment, along with all the electro-Hydraulic valves and the centralized test center for hydraulic pumps.
In the left compartment are located the motorized water valves, which actuate the filling, mixing and washing. The after work washing operation perform a complete washing including tank, or just a partial washing of the circuit.
Accelerator, engine and water pump are activated by the specific electrical panel. An electronic liter-counter displays the quantity of water in the tank.

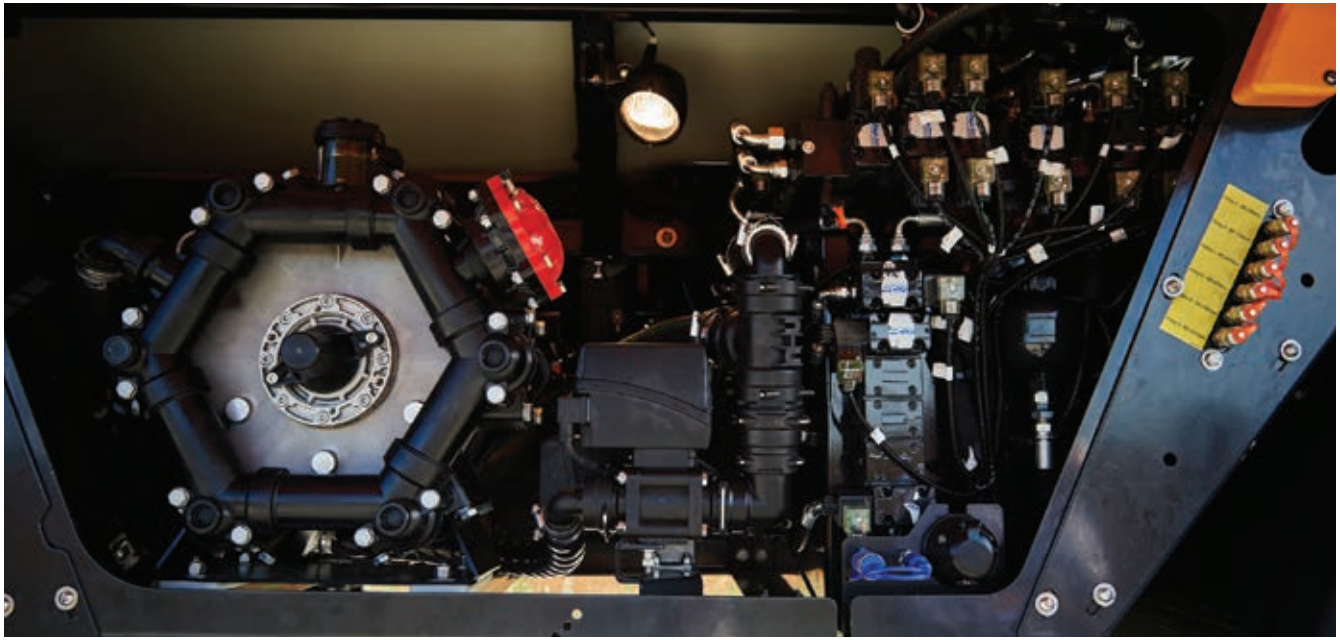

PREMISCELAZIONE

Premixer Idraulico da 50 lt con sollevamento Idraulico, per miscelare Il prodotto liquido o in polvere e caricarlo velocemente in cisterna. A fine lavoro, ugelli di lavaggio in pressione, tolgono eventuali residui interni.

PREMIX

Hydraulic Premixer with 50 lt capacity and hydraulic lifting. Fast mixing of liquid or powder products and quickly load into the main tank. It is equipped with jets forcleansing of container, at mixing operation completed.

La MAF HP con i poderosi motori ruota MHP più potenti del 18% rispetto ai precedenti ha ottenuto un interesse globale per la semplicità, il comfort e le prestazioni dimostrate.

Una tecnologia innovativa

- Motori ruota di ultima generazione MHP con 4 velocità automatiche.
- Freni dinamici integrati nei motori ruota e pedale freno in cabina, per arrestare la MAF HP in tutte le situazioni.
- Controllo Elettronico EcoDriveTM, gestione ottimale della trazione e giri motore. Certificazione di sicurezza SIL2.

A richiesta è disponibile anche la versione TOP della MAF HP, con motori ruota maggiorati più potenti, 4 freni dinamici, un motore diesel da 300 cv Stage V di serie l'EcoDrive con 1350 rpm motore a 40 km/h, con una velocità di 25 km/h in lavoro e fino a 60 Km/h in trasferimento (ove permesso) con pedale dell'acceleratore stradale.

The new wheels motor MHP, with the 18% additional traction power compared to the previous ones, rise up a MAF global interest in terms of easy-of-use, comfort and performances.

MHP, an innovative technology

- 4 automatic speeds to offer the best traction and comfort during work and transfer.
- Dynamic brakes integrated and brake pedal in cabin to stop the MAF in all situation.
- Electronic control EcoDriveTM for and optimal management of the traction and the engine rpm. Safety certificate SIL2.

Version TOP offer additional traction power, Nr 4 integrated dynamic brakes, 300HP engine stage V and electronic control EcoDriveTM allowing just 1350 rpm at 40 km/h.
Speed of 25 km/h in working conditions and up to 60 km/h during transfer (where permitted), including both, brake and accelerator pedal.

M4F 540
MAZZOTTI

In lavoro la MAF HP si utilizza sempre con il solo Joystick, ma i motori trasmettono molta più potenza facendo la differenza in trazione. Il Systema EcoDriveTM gestisce motore e circuito Idraulico, per la trazione necessaria alla condizione di guida.

During working operation, Joystick is operating the MAF HP, but transmission develop a much higher traction. EcoDriveTM system manage both motors and hydraulic circuit, to supply the necessary traction to the driving condition.

Altezza Height	Escursione parallelogramma Parallelogram stroke
H=1400	Da 500 a 2830 mm
H=1200	Da 480 a 2720 mm
H=1700	Da 510 a 2700 mm

SOLLEVAMENTO

Il sollevamento a parallelogramma ammortizzato contribuisce alla stabilità della barra, l'elevata escursione a posizionarla sulla coltura con precisione.

LIFTING

The shock absorbed parallelogram contributes to the boom stability, while the high stroke position the boom accurately on the crop.

BARRE SERIE MZ

La nuova barra serie MZ, è un progetto nato e costruito appositamente per la serie MAF, per sostenere la potenza di avanzamento e mantenere l'assetto di trattamento ottimale.
La MZ assorbe tutte le forze longitudinali, inerziali e centrifughe, utilizzando diversi sistemi di ammortizzatori interconnessi.

SERIES MZ BOOM

The new MZ series boom, is a project created and built specifically for the MAF series, to support machine power and maintain always the optimal boom position above the crop. The MZ absorbs all longitudinal, inertial and centrifugal force, using several interconnected damper systems.

M&F

Le forze longitudinali sono assorbite da 2 ammortizzatori pneumatici (1) regolabili e da due ammortizzatori Idraulici (2) che smorzano la spinta di ritorno.
Il pistone delle Geometria variabile (3), con accumulatore di pressione, sospende e ammortizza ogni braccio. Il coordinamento dei sistemi, mantiene sia l'assetto ottimale al trattamento che la MZ in condizioni sempre ottimali. Un compressore d'aria viene montato di serie per regolare la pressione del sistema pneumatico.

The longitudinal forces are managed by two adjustable pneumatic shock absorbers (1) and two Hydraulics (2) which absorb the return forces.
The variable geometry piston (3), equipped with pressure accumulator, suspend and shock absorb each single boom arm. The coordination of all systems, maintain the correct boom position on crop and preserve the boom itself from damage. An air compressor is standard mounted to adjust the pressure of the pneumatic system.

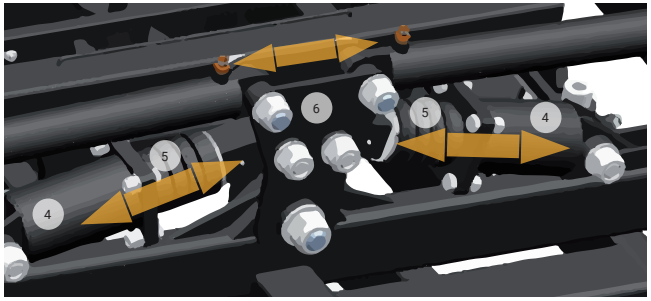

L'assorbimento delle forze centrifughe ed inerziali è affidato a due sistemi di molle montate nel pistone di chiusura bracci (4 e 5). Il biellismo è il vero punto di forza del sistema (6).
Quando il carico inerziale è superiore all'assorbimento delle molle, la biella scarica la forza eccedente nella parte opposta.

Managing of centrifugal and inertial forces is entrusted to two springs systems mounted in the pistons folding arms (4 and 5). The connecting rod is the real main advantage of the system (6). When the inertial force is higher than spring capacity, connecting rod transfer it on the opposite side.

Barra protetta anche in trasporto su strada, la MZ diventa solidale con il telaio della MAF. Il gruppo centrale viene bloccato Idraulicamente (7) ed i bracci si bloccano con un meccanismo automatico (8). Uno snodo di sicurezza preserva la barra da urti, e la struttura protegge completamente getti ed ugelli La struttura è stata progettata per accogliere il sistema di auto-livellamento automatico NORAC, suggerito per lavorazioni in terreni in contro-pendenza o non livellati.

MZ boom is protected during road transport as well, being integral with the MAF frame. Central boom is hydraulically blocked (7) and arms are locked by an automatic device (8).
A safety joint protects the boom from shocks, and nozzle holder are fully protected by the boom structure. Boom is designed to host the automatic self-leveling NORAC system, recommended for working in counter slope or uneven terrain.

Disponibile l'equipaggiamento manica d'aria per barre MZ sino a 36 mt. Una regolazione dei giri della turbina in cabina permette di dosare l'aria secondo le necessità del trattamento e la regolazione dell'angolo di uscita dell'aria permette di contrastare la deriva.

MZ boom can be equipped with the air sleeve system up 36mt. The in-cab control of the air flow allows to measure out air, according to treatment needs, while the adjustment angle of air outlet is useful to contrast the drift effect.

Tutte le barre MZ sono fornite con Seletron elettrovalvola motorizzata che permette la gestione indipendente di ogni singolo ugello per una migliore ripartizione dell'acqua, e sfruttare al meglio la chiusura automatica delle sezioni con l'opzione GPS.
Il sistema Seletron consente la circolazione continua del liquido nella barra ottenendo inoltre l'apertura e la chiusura simultanea di tutti gli ugelli lungo la barra.

All MZ booms are delivered with Selectron system with single nozzles motorized valves, for a better water distribution and managing of each single nozzle independently by GPS signal.
Seletron offer as well the continuous circulation in the system and a simultaneous open/close of all boom nozzles.

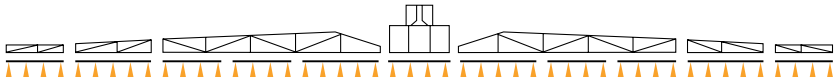

24/15 mt Seletron singoli e trijet manuali
24/15 mt with electronic valve single Seletron triget

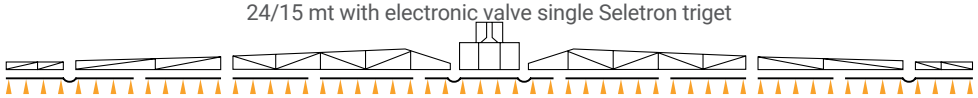

32/19 mt equipaggiate con Selectron singolo e portaugelli trijet
32/19 mt with electronic valve single Seletron triget

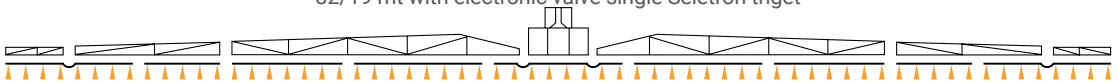

28/14 mt equipaggiate con Selectron singolo e portaugelli trijet
28/14 mt with electronic valve single Seletron triget

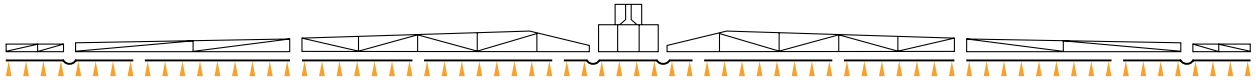

36/19 mt equipaggiate con Selectron singolo e portaugelli trijet
36/19 mt with electronic valve single Seletron triget

M&F 4240

UNA VASTA GAMMA DI ACCESSORI INTEGRA LA SCELTA DELLA TUA MACCHINA SEMOVENTE
A WIDE RANGE OF ACCESSORIES INTEGRATES THE CHOICE OF YOUR SELF-PROPELLED MACHINE

Avvogiltubo di riempimento con pompa centrifuga da 500 lt/min. Un riempimento veloce e simultaneo di cisterna principale e Lavacircuito.

Hydraulic Hose reel with dedicate centrifuge pump 500 i/min. A fast and simultaneous filling of the main tank and washing circuit tanks, in extremely short time.

Sistema automatico di livellamento norAC con 3 sensori sonici e due giroscopici. Il sistema interagisce sulla geometria variabile e sul sollevamento, mantenendo la barra livellata al terreno. Il norAC si regola facilmente dal monitor in 3 settaggi principali, a terreno, a coltura e misto, necessario per condizioni di coltura a macchie o a filari.

NORAC Automatic leveling systems of the boom through 3 sonic sensors and 2 gyroscopic. The system interacts with the variables geometry and the lifting, keeping boom leveled to the ground.
The NORAC is easily adjusted from the monitor in 3 main settings, on the ground, on crop and in combination for culture in rows.

Mazzotti ha a disposizione due sistemi di assistenza alla guida, John Deere e Trimble. Proponiamo l'assistenza dello sterzo universale da posizionare sulle ruote o il sistema di guida automatica completo che agisce con il sistema idraulico della macchina.
Sono disponibili diverse precisioni fino ad un'accuratezza di 2,5 cm in base alle esigenze. Chiedi al tuo rivenditore tutte le possibilità disponibili.

Mazzotti has available two system for guidance assistance, John Deere and Trimble. We propose Universal steering assistance to be positioned on the steering wheels, or complete Autoguide system acting with the hydraulic system of the machine.
Different precision are available up to an accuracy of 2,5 cm according to the needs. Ask you dealer for all possibilities available.

Monitor Delta da 8,4" a colori.

Color Delta monitor 8.4".

Telecamere anteriori e posteriori, per visualizzare le immagini sul display TERA.

Front and rear cameras, images are displayed on TERA monitor.

Avvolgitubo con lancia per pulizia semovente a 15 bar. Collegato con la pompa dell'acqua, utilizza l'acqua pulita del lavacircuito.

Hose reel with spray gun, for cleaning at 15 bar pressure.
It is connected with the main water pump and to the clean water tanks.

Compressore aria per una pulizia del motore, dei radiatori e tutte le parti che lo necessitano.

Air compressor with reel and spray gun, for cleaning of motor, radiator and all parts which could need.

Molti altri accessori disponibili, assieme ad un'ambia scelta di pneumatici.

Many other accessories available, along with a wide choice tires.

SPECIFICHE TECNICHE / SPECIFICATIONS

Motore Power pack silenziato Engine Power pack	• John Deere 6 cyl. 6.8L – PowerTech PVS 187 kW (250 HP) Stg. 5 Single Turbo AD BLUE • John Deere 6 cyl. 6.8L PowerTech PSS 224 kW (300 HP) Stg. 5 Dual Turbo AdBlue • John Deere 6 cyl. 6.8L – PowerTech 186 kW (250 HP) Turbo Tier 2
Raffreddamento / Cooling	Acqua / Water
Trasmissione / Transmission	Idrostatica / Hydrostatic
Pompa Idrostatica / Hydrostatic pump	2 pompe SAUER 100 lt 2 pumps SAUER 100 lt
Trazione alla ruota / Traction to wheels	Nr 4 motori Motori Poclain MHP20 N. 4 motors Poclain MHP20
Trazione / Traction	4 WD
Sistema antislittamento / Antislipping device	Idraulico Mazzotti / Hydraulic Mazzotti
Marce / Swift	4 velocità con Slow motion 4 swift gear with Slow motion
Velocità / Speed	0-25 / 0-47 Km/h (ove permesso / if permitted)
Pendenza Superabile / Gradeability	37%
Freni / Brakes	Idraulici sulle 4 ruote e dinamici integrati sulle ruote anteriori Hydraulic on the 4 wheels and dynamic integrated on the front wheel motors
Freni di parcheggio / Parking brakes	Freno negativo Negative brakes
Sospensioni / Suspensions	Idropneumatiche sulle 4 ruote con centralina di gestione su ogni assale Hydropneumatic on the 4 wheels, managed by a control unit on each axles
Regolazione carreggiata / Tracking adjustment	Manuale standard, Idraulica o automatica opzionale Manual standard, Hydraulic or automatic as option
Carreggiata disponibile (mm) / Available track (mm)	Da / from 2250 a / to 3000 Da / from 1800 a / to 2250 (opzionale / optional)
Luce libera standard / Clerance	1400 mm
Luce libera opzionale / Clerance	1300 o 1700 mm
Ruote di serie / Standard wheels	320/90 R54 (MAF 4240) 380/90R54 (MAF 5240-6240)
Ruote sterzanti / Steering wheels	Sistema 4 ruote sterzanti Mazzotti 4 wheels system Mazzotti
Raggio sterzata interno/esterno Steering radius inner/outer	4100 / 5900 mm
Cisterna principale capacità massima Max. main tank capacity	4300 lt - 5300 lt - 6600 lt

Cisterna lavacircuito / Washing circuit tank	520 lt
Cisterna Lavamani / Handwash tank	15 lt
Cisterna carburante / Fuel tank	320 lt
Cisterna olio / Oil tank	210 lt
Premiscelatore / Premixer	50 lt
Cabina / Cabin	Cabina pressurizzata, sedile pneumatico in pelle ventilato, sedile passeggero, Livello 4, specchietti elettrici Cabin pressurized, pneumatic leather ventilated seat, passenger seat, Level 4, electric mirrors
Filtri Carboni attivi / Active carbon filter	Si / Yes
Radio Blutooth	Si / Yes
Luci lavoro notturno / Light for night working	Si / Yes
Scalette / Ladder	2 scalette idrauliche / 2 hydraulic ladders
Regolazioni a terra Adjustment from ground	Pannello con tutte le funzioni, completamente motorizzato per le operazioni di riempimento e lavaggio Side panel activating all motorized water valves for filling, mixing and cleaning
Barra / Boom	24 - 28 - 32 -36
Computer di spandimento / Spraying computer	Arag Bravo 400s - John Deere Gen 4
Pompa Acqua / Water pump	400 lt/min 20 bars
Riempimento / Filling	Tramite pompa con 6 mt di tubo inclusi o direttamente in cisterna con bocchettone di riempimento By main pump 400 lt or by hydrant direct in the main tank. Included 6 mt hose with filter
Equipaggiamento Barra / Boom equipment	Serie MZ, geometria variabile, autolivellante con blocco idraulico, sospensioni pneumatiche MZ series, Variable geometry, self-levelling with hydraulic block and pneumatic suspensions
Dimensioni H=1500 / Dimensions H=1500	2700 x 9100 x 3950 mm
Peso totale indicativo a vuoto Total indicative empty weight	Da 12.000 Kg From 12.000 Kg
Passo / Wheelbase	3800 mm
Distribuzione pesi pieno carico barra aperta Weight distribution on axles, full load and open boom	front 50% / rear 50% front 50% / rear 50%

MAZZOTTI S.r.l.s.u.

via Dismano, 138/a
48124 Ravenna Italy
+39 0544 64284
+39 0544 67712
ufficiocommerciale@mazzotti.it
www.mazzotti.it

ARTWORK evolvere